第43回マグナムカップ男子本戦

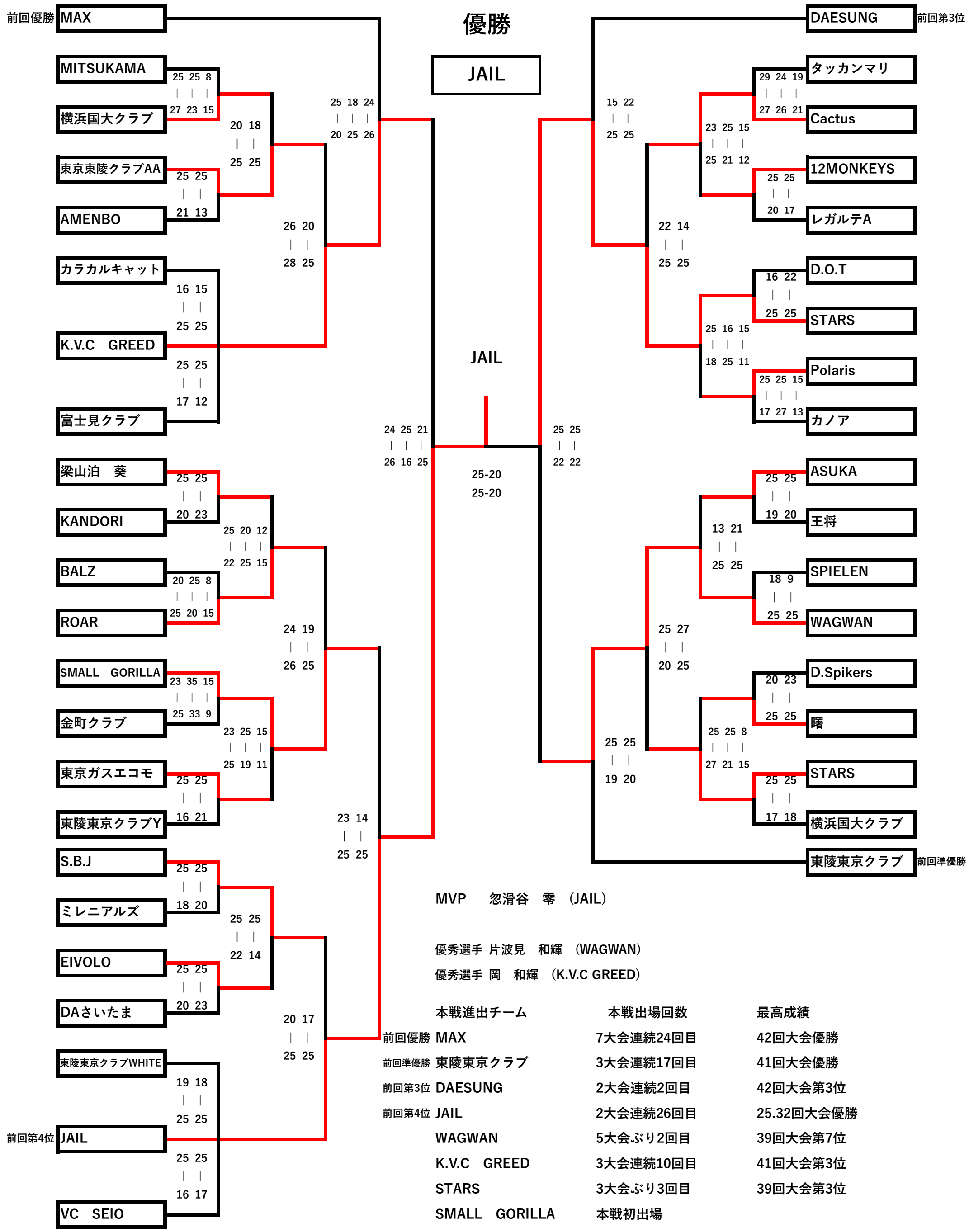

MVP　忽滑谷　零（JAIL）

優秀選手 片波見　和輝（WAGWAN）

優秀選手 岡　和輝（K.V.C GREED）

	本戦進出チーム	本戦出場回数	最高成績
前回優勝	MAX	7大会連続24回目	42回大会優勝
前回準優勝	東陵東京クラブ	3大会連続17回目	41回大会優勝
前回第3位	DAESUNG	2大会連続2回目	42回大会第3位
前回第4位	JAIL	2大会連続26回目	25.32回大会優勝
	WAGWAN	5大会ぶり2回目	39回大会第7位
	K.V.C GREED	3大会連続10回目	41回大会第3位
	STARS	3大会ぶり3回目	39回大会第3位
	SMALL GORILLA	本戦初出場	