第42回マグナムカップ男子本戦

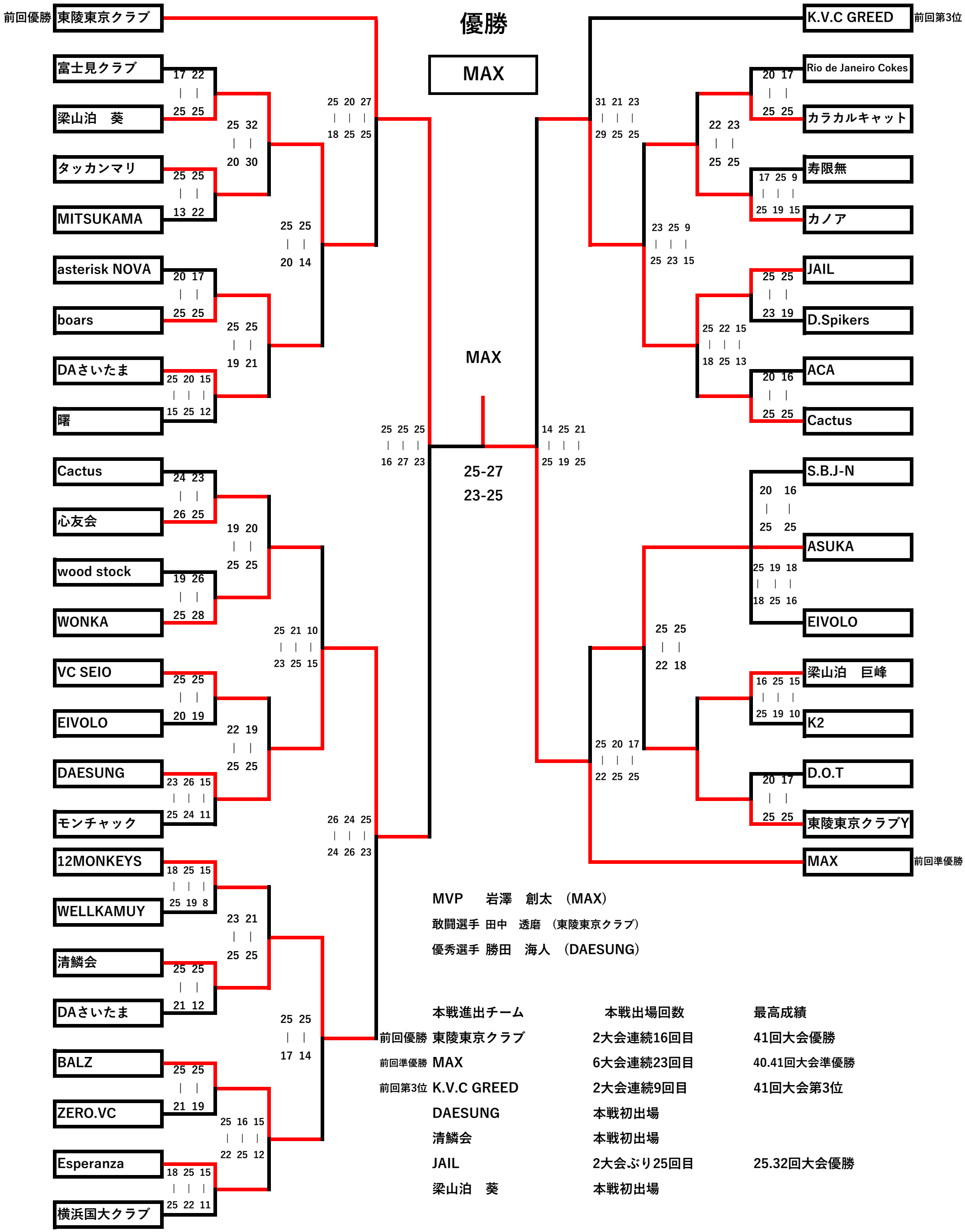

MVP　岩澤　創太　（MAX）

敢闘選手 田中　透磨　（東陵東京クラブ）

優秀選手 勝田　海人　（DAESUNG）

	本戦進出チーム	本戦出場回数	最高成績
前回優勝	東陵東京クラブ	2大会連続16回目	41回大会優勝
前回準優勝	MAX	6大会連続23回目	40.41回大会準優勝
前回第3位	K.V.C GREED	2大会連続9回目	41回大会第3位
	DAESUNG	本戦初出場	
	清鱗会	本戦初出場	
	JAIL	2大会ぶり25回目	25.32回大会優勝
	梁山泊　葵	本戦初出場	